zastávka HŘEBEČ

km 23,400

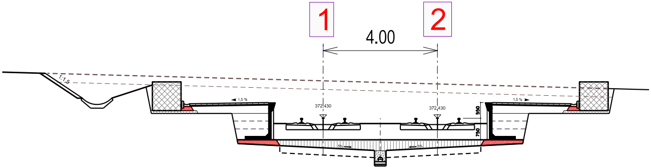
1
2
4.00
1:1,5
1,5 %
1,5 %
372,430
372,430
550
750
5%
5%

V OBLOUKU
R=500m, D=120mm

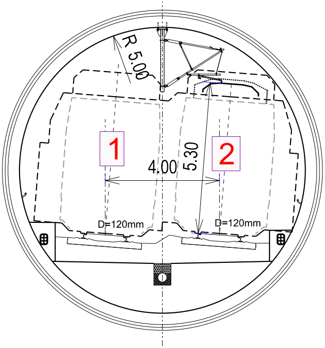
R 5.00
1
2
4.00
5.30
D=120mm
D=120mm

násep před mostem nad III/00716 s protihlukovou clonou

km 24,300

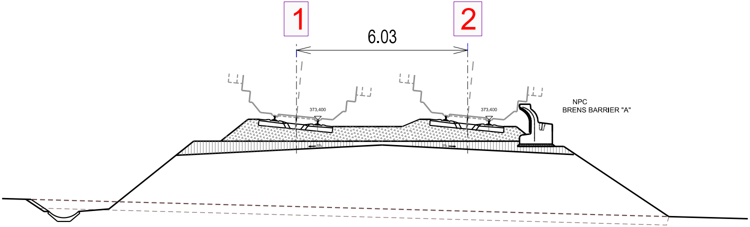
1
2
6.03
373,400
373,400
5%
5%
NPC
BRENS BARRIER "A"

V CELÉ

TRAŤOVÝ TUNEL - TBM

KLADNO - STA

V OBLOUKU
R=1000m, D=40mm
místo obratu jednotek

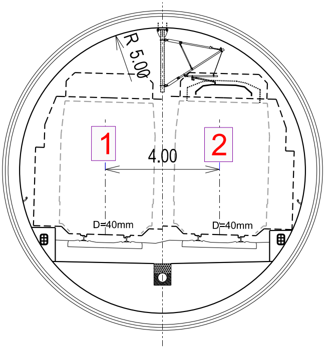
R 5.00
1
2
4.00
D=40mm
D=40mm

V PŘÍMÉ

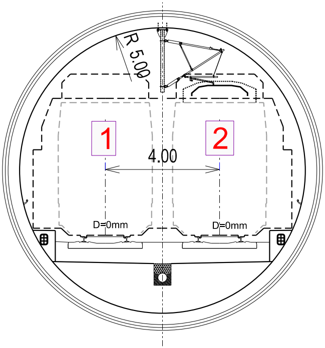
R 5.00
1
2
4.00
D=0mm
D=0mm

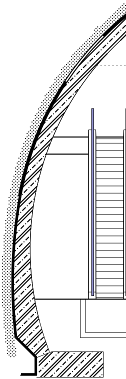

DÉLCE TRAŤOVÉHO TUNELU JE OBOUSTRANNÝ CHODNÍK
min. šířky 0,80m s madlem ve výšce 1,0m

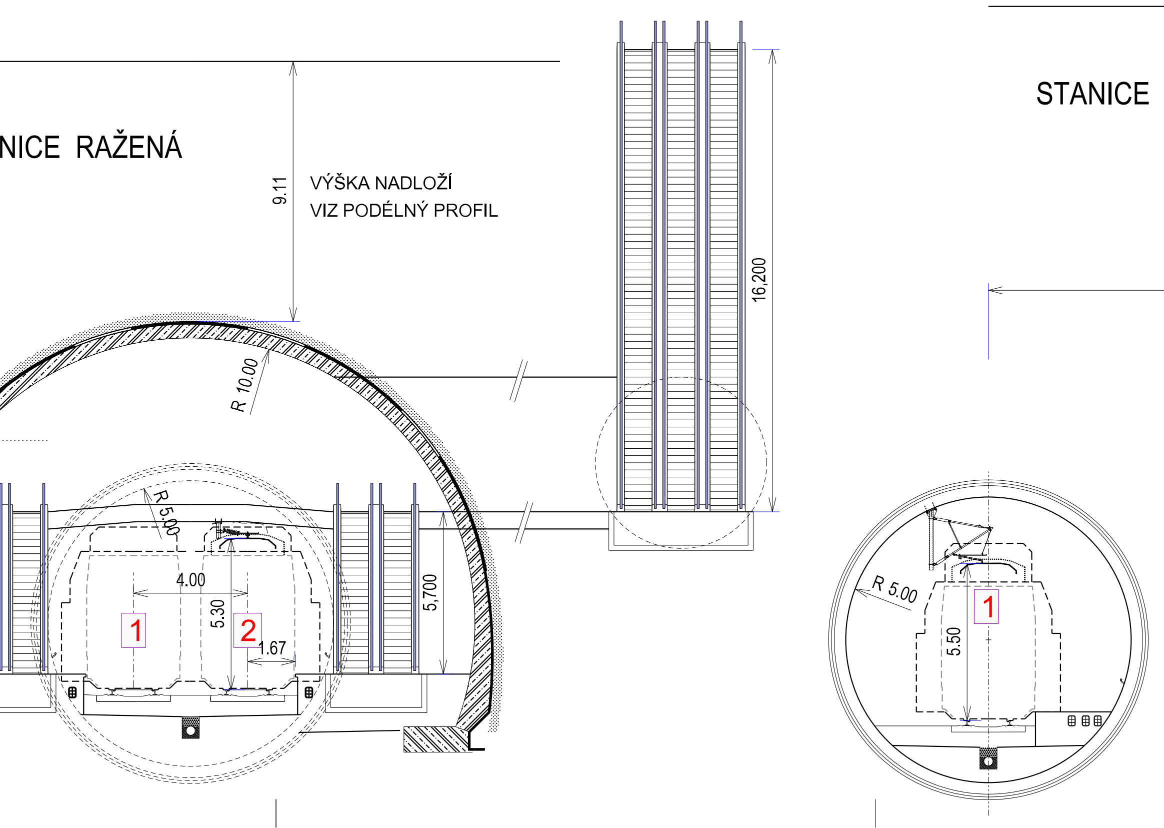
NICE RAŽENÁ
STANICE
9.11
VÝŠKA NADLOŽÍ
VIZ PODÉLNÝ PROFIL
16,200
R 10.00
R 5.00
4.00
5.30
5,700
1.67
1
2
R 5.00
5.50
1

LETIŠTĚ - VAR. DIRETTISSIMA

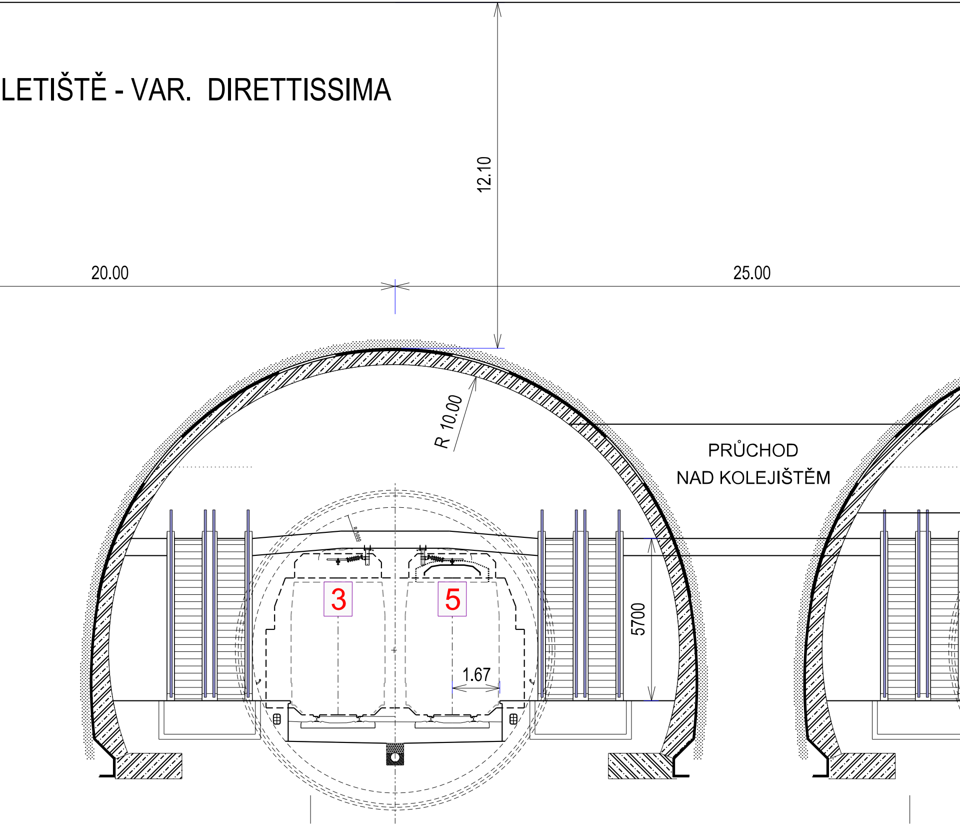
12.10
20.00
25.00
R 10.00
PRŮCHOD
NAD KOLEJIŠTĚM
R 5000
3
5
5700
1.67

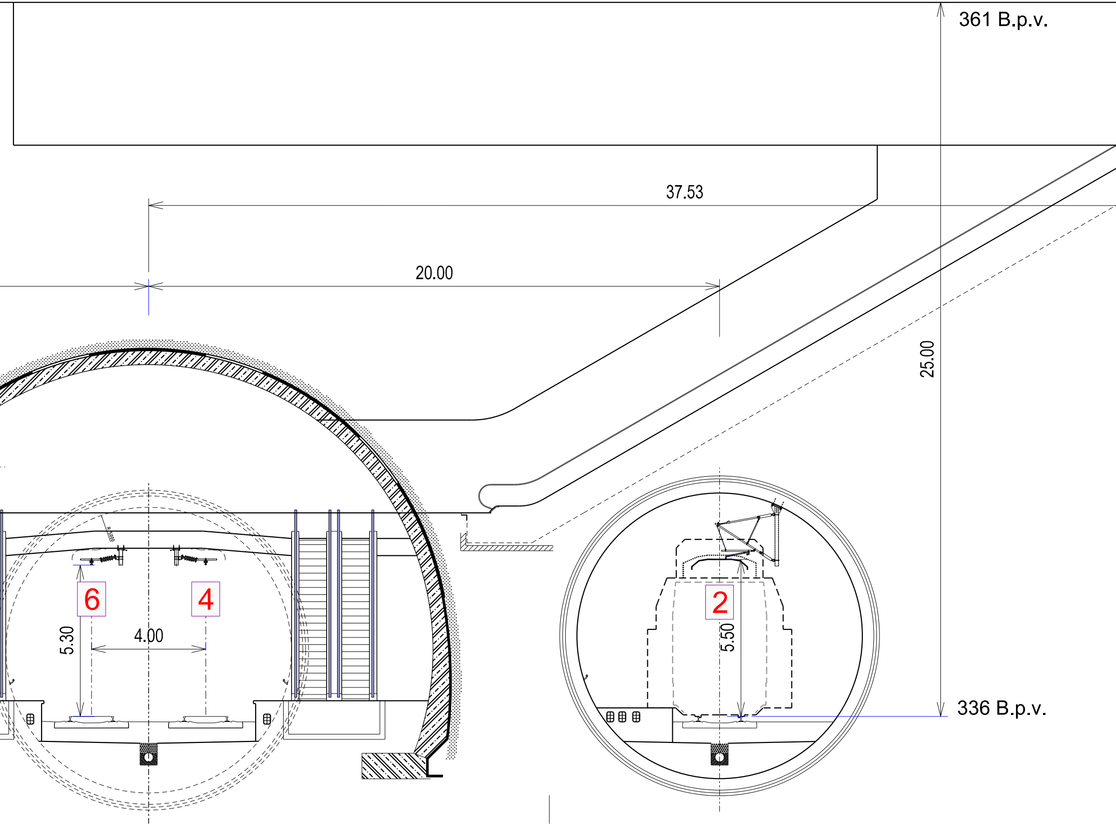
361 B.p.v.
37.53
20.00
25.00
R 5000
6
4
2
5.30
4.00
5.50
336 B.p.v.

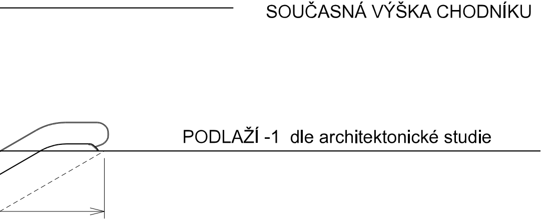
SOUČASNÁ VÝŠKA CHODNÍKU
PODLAŽÍ -1 dle architektonické studie

Souřadnicový systém : S - JTSK
Výškový systém : B.p.v.

Akce :

Technicko-ekonomická studie
KLADENSKÝ ŽELEZNIČNÍ DIAMETR

Objednatel :

STATUTÁRNÍ MĚSTO KLADNO
Magistrát města Kladna
nám. Starosty Pavla 44
272 01 Kladno

Souprava : 3

Zhotovitel :

CEDOP
Centrum pro efektivní dopravu, o.s.

nám. Winstona Churchilla 2, 130 00 Praha 3
e-mail: info@cedop.cz

Podzhotovitel územně-technické studie :

Ing. Jiří KALČÍK
Nádražní 404
330 03 CHRÁST
mob: 605 251 270
e-mail: jiri_kalcik@volny.cz

Obsah : STAVEBNÍ ČÁST

Datum: 04 / 2016

Příloha :

VZOROVÉ PŘÍČNÉ ŘEZY

Stupeň: TECHNICKO-EKONOMICKÁ STUDIE

Měřítko: 1 : 100